Eco-Dyn

Tube semis inox Ø40

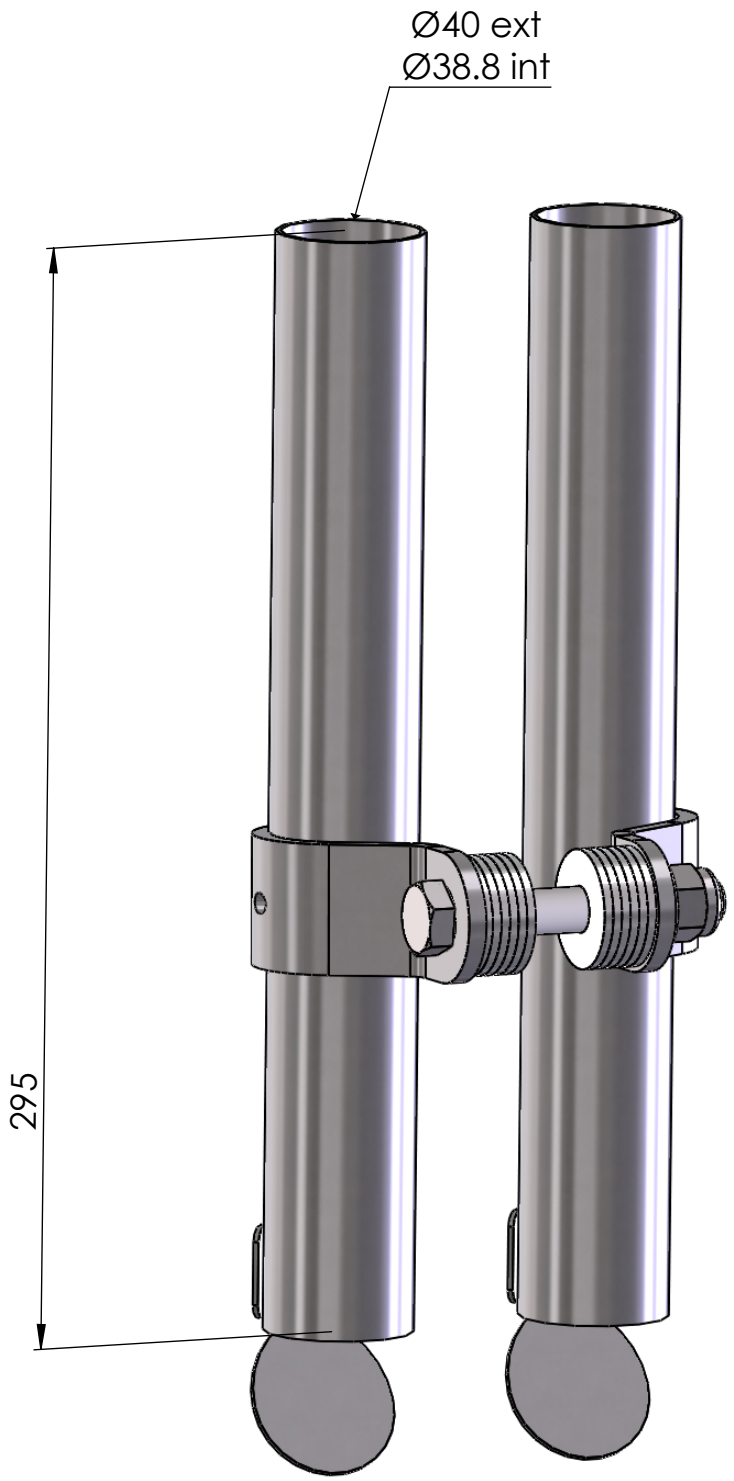

Ecodyn - ZA La Fidèle - F- 44430 - Le Loroux Bottereau
Tél: 02 40 83 39 75 contact@ecodyn.fr www.ecodyn.fr